GÜDEL

工业自动化技术与解决方案

产品与解决方案全景

我们致力于，让您的生产流程高效运转

Güdel 为多个行业提供丰富的产品与解决方案。通过覆盖全球的销售与服务网络，我们在产品全生命周期内为客户提供高质量支持与服务。

我们是如何做到的？

Güdel 所有产品均按照“可直接投产”的标准开发，并在全球自有工厂完成制造。高度的自制能力，使我们能够全面掌控产品质量、交付周期以及制造成本。凭借深厚的工程经验与高效的生产能力，我们能够灵活应对各类应用需求。我们的集成化系统采用模块化软件，且均由 Güdel 专业团队自主开发。Güdel 为您提供覆盖全流程的自动化解决方案。

选择 Güdel，您将拥有一个全球范围内专业且可靠的一站式合作伙伴。从核心零部件、直线轨道、直线轴、桁架系统，到功能模块及整线交钥匙方案，我们始终围绕一个目标 —— 让您的生产持续高效运转。

Güdel 集团

Güdel 集团是一家高精密机械零部件制造商，同时也是先进自动化解决方案提供商。产品涵盖从直线导轨、齿条、齿轮，到行走轴、直线轴以及桁架系统。Güdel 将这些产品整合为智能控制解决方案及完整自动化系统。广泛应用于汽车与轮胎制造、金属加工、铁路制造、厂内物流、制药、航空航天及新能源等行业。Güdel 代表着创新、品质与模块化能力。

集团总部位于瑞士，在全球拥有约1000名员工，分布于20多个地区。自1954年成立以来，公司始终由创始家族持有并运营。

直线与驱动技术

构建统一且高效的模块化系统，是一项极具挑战的工程。而 Güdel 在这一领域表现卓越。

标准化模块设计，使各类部件能够在任何时候实现快速、安全、便捷的更换。

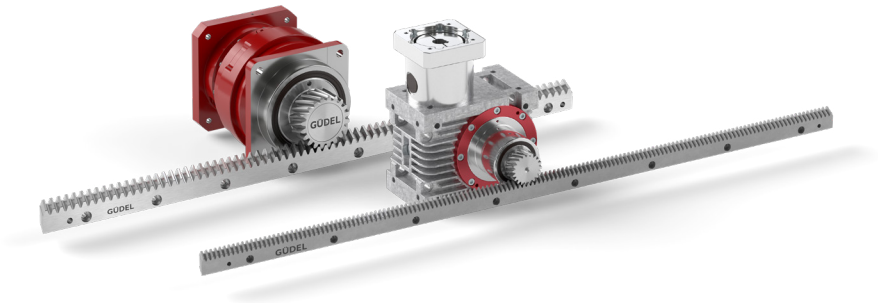

驱动系统组合方案
理想的驱动系统由高度匹配的 Güdel 零部件构成——结构紧凑、性能强劲、稳定可靠且高效，可轻松集成到各类应用场景中。

作为零部件制造专家，我们将为您提供丰富的经验支持，并协助您完成驱动系统的设计与选型。

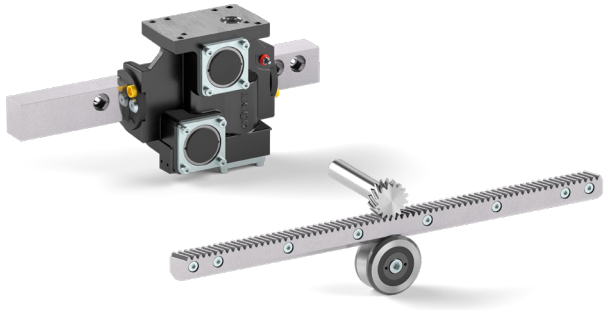

导轨组件
Güdel直线导轨特别适用于对高速、低摩擦、高精度定位及平稳运行要求严苛的应用场景。其中，中载系列可同时承受径向与轴向载荷。此外，我们的齿条将导向与直线驱动集成于同一结构单元中，实现导向与驱动的一体化设计。针对对载荷能力及系统刚性要求更高的应用场景，重载系列是更为合适的选择。

直线导轨
Güdel 直线导轨以高性能密度、运行平稳及卓越的工艺可靠性著称。其高精度导轨可实现高速度、高加速度，同时支持从10kg到数吨负载的高精度定位。

Güdel 直线导轨组件已在机床、搬运系统、专用设备等多种应用中得到广泛验证，并在各类工业系统中表现出稳定可靠的性能。

齿条
三大产品系列，一个核心目标 —— 将效率做到极致。通过完善的齿条与齿轮系统产品组合，Güdel 可覆盖从基础功能型到高精度、高动态应用的各类需求。产品标准化程度高，可灵活组合，并具备快速交付能力。从功能型（基础）、高精度型（性能）到高动态型（高阶），每一系列均针对典型应用场景进行了优化设计。

齿轮传动零部件
我们提供丰富的齿轮传动产品组合，包括小齿轮、直齿轮、蜗轮蜗杆副以及锥齿轮等多种类型，并提供不同精度等级选择。同时，也可根据您的具体需求进行定制加工。并能够按照具体应用需求实现定制化的特殊设计方案。

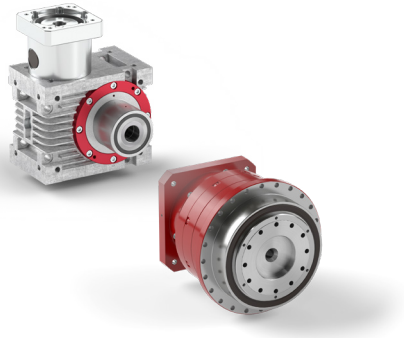

减速机
我们的高性能直角减速机专为严苛工况设计。具备良好的抗污染能力，即使在长行程应用中也能保持稳定可靠运行。

在对功率密度和精度要求较高的场景中，Güdel 行星减速机是理想选择。其突出优势在于卓越品质、超长使用寿命以及极低的维护需求。

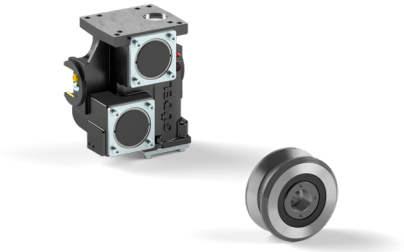

滚轮与滚轮导轨
Güdel 滚轮及滚轮导轨可在各类应用中实现平稳运行，保障输送过程的安全性与工艺的可靠性。通过优化表面粗糙度与形状精度，实现更高的承载能力。其导向滚轮及型材可承受较高的径向与轴向载荷，同时保证高速、低噪音运行。

通过对整体制造工艺的优化，确保产品具备优异的使用寿命。

机器人第七轴

通过 CMF、TMF、TMO 和 TMV 系列直线轴，Güdel 为机器人提供灵活的第七轴扩展方案，有效扩大作业范围。其中，CMF 专为协作机器人设计，而 TMF、TMO 和 TMV 则面向传统工业机器人应用。

通过增加这样的运动轴扩展，可优化生产流程、提升效率，并进一步提高设备投资回报。这些水平与垂直方向的直线轴，能广泛适用于多种行业与应用场景，实施限制极少。

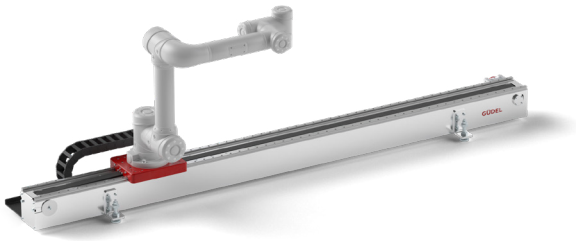

CMF 协作机器人地轨
适用于小型工业机器人及协作机器人，在多种应用场景中提供可靠的定位能力。

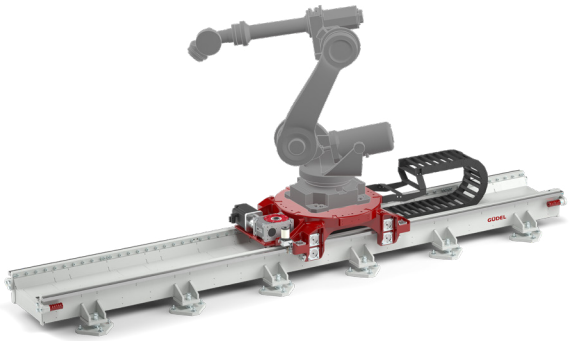

TMF 地轨
通用型地面安装直线轨道，适用于焊接、上下料及各类搬运应用。

TMO 天轨
用于架空安装的直线轨道，提升设备布置的灵活性，并优化工艺流程。

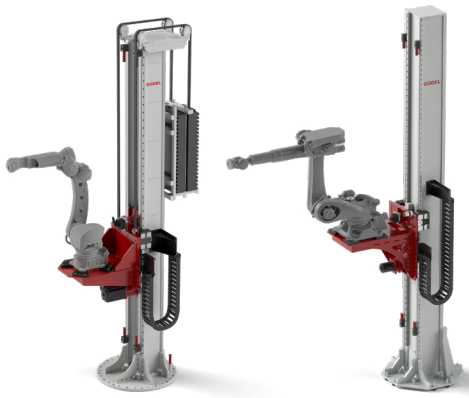

TMV 立轨
用于实现工作空间的垂直扩展，适用于喷涂、测量等应用，也可与地轨组合使用。

直线轴与桁架系统

Güdel 桁架系统代表着工业生产中的高效率，同时满足对精度、动态性能及设备可用性的严苛要求。得益于模块化设计，桁架系统可灵活组合不同轴配置，精准匹配客户的个性化需求。根据需求不同，可提供纯机械结构，也可交付功能完整的集成化解决方案。

EP 单轴桁架
适用于金属加工、机床及汽车行业的单轴上下料应用。

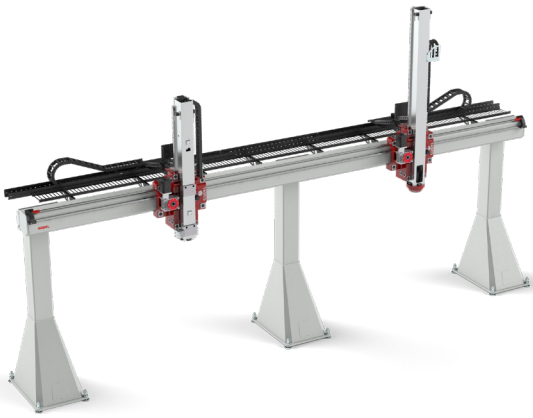

ZP 两轴桁架
适用于金属加工、机床及汽车行业的上下料应用。

FP 三轴龙门桁架
适用于分拣、码垛、拣选等应用，如厂内物流、轮胎及车轮、轮毂等大工作空间场景。

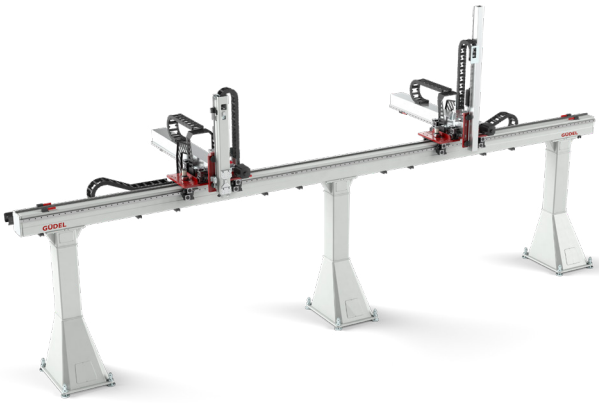

CP 三轴悬臂梁桁架
适用于紧凑型三轴上下料及码垛应用。

功能模块

基于模块化、面向应用的功能模块，Güdel 可根据需求对生产流程的各层级进行自动化，从单一功能到整线交钥匙方案均可实现。通过将机器人系统、直线轨道与桁架系统、控制系统、可靠的抓取方案以及配套软件进行集成，确保系统功能实现更加完善。

我们在多个行业与应用场景中的成功项目经验，充分验证了在满足客户需求方面的能力。

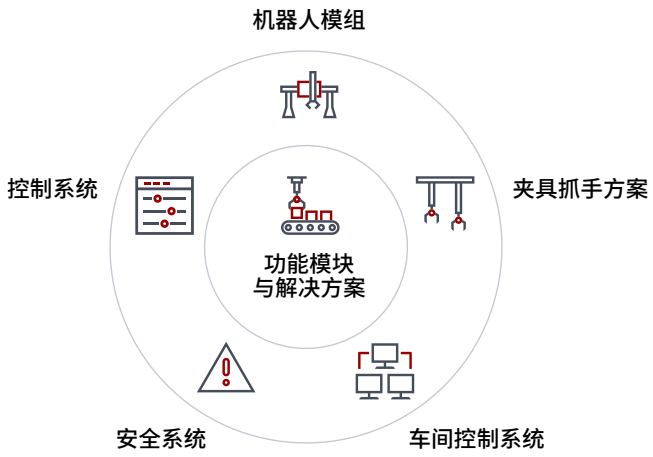

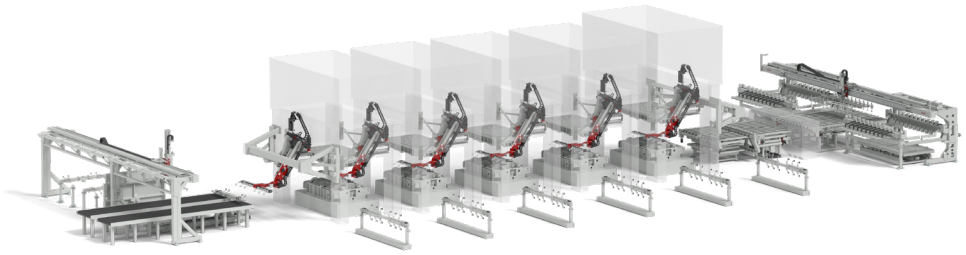

冲压自动化解决方案
作为领先的自动化供应商，Güdel 可为冲压自动化各个子工艺提供定制化解决方案，涵盖串联线、传送线以及产线改造项目。覆盖从上料拆垛、压力机间传输，到成品下线处理的完整流程。

铁路制造自动化解决方案
Güdel 在铁路车轮与车轴搬运系统解决方案领域拥有多年的技术积累。产品组合包括可处理最高800°C高温车轮的专利抓手、轮对维护设备、底盘加工与维护系统等多种应用方案。

定制化生产自动化

Güdel 是面向高要求应用的系统解决方案提供商。无论是功能模块还是整线自动化系统，我们能够都基于多年的行业经验与模块化产品体系，为客户实现生产流程自动化。通过灵活组合动态性能、精度、行程范围及轴配置，针对具体应用提供更匹配的解决方案。

依托全球分支机构及系统集成合作伙伴网络，我们在多个行业细分领域开展业务，并具备全球服务能力。

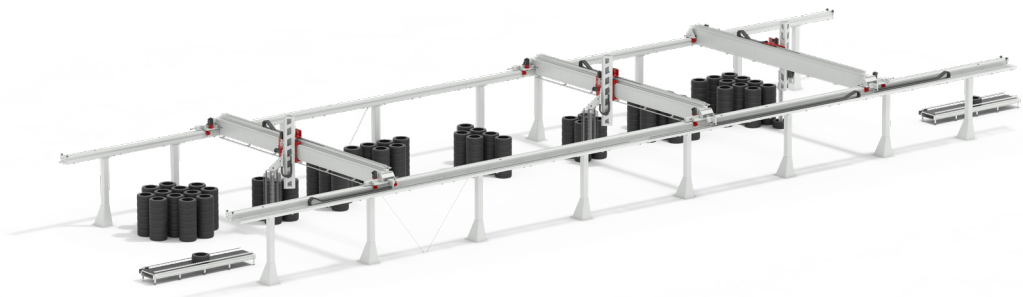

轮胎行业物流系统
轮胎制造过程对自动化系统的动态性能要求较高。Güdel 提供针对原胎与成品胎搬运及物流的定制化解决方案。典型应用包括硫化机上下料、分拣与拣选、码垛及拆垛等。

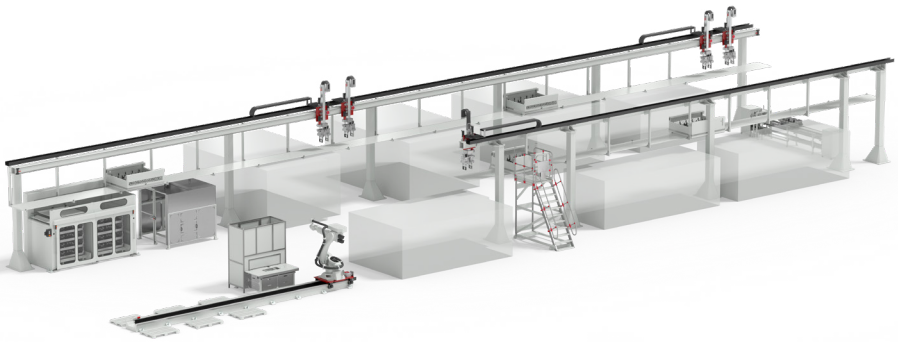

机床上下料
Güdel 提供用于生产设备互联的完整自动化解决方案，并在动力总成部件及电池制造自动化方面积累了丰富经验。

数据驱动的工程创新与效率提升

仅用几秒钟即可完成产品选型，即时获取 CAD 模型，并集中访问所有相关技术资料。

myGüdel 平台可简化工程流程，节省时间，并高效推进项目实施。

产品选型工具
基于负载需求、结构尺寸及应用场景，快速匹配合适的产品方案。

配置工具
支持个性化产品配置，并自动校验技术可行性。

CAD 模型生成工具
数秒内生成并下载 3D 模型，可直接用于系统设计与规划。

所有信息即时获取，产品参数清晰透明，为精准设计提供可靠依据，无需反复沟通与等待。

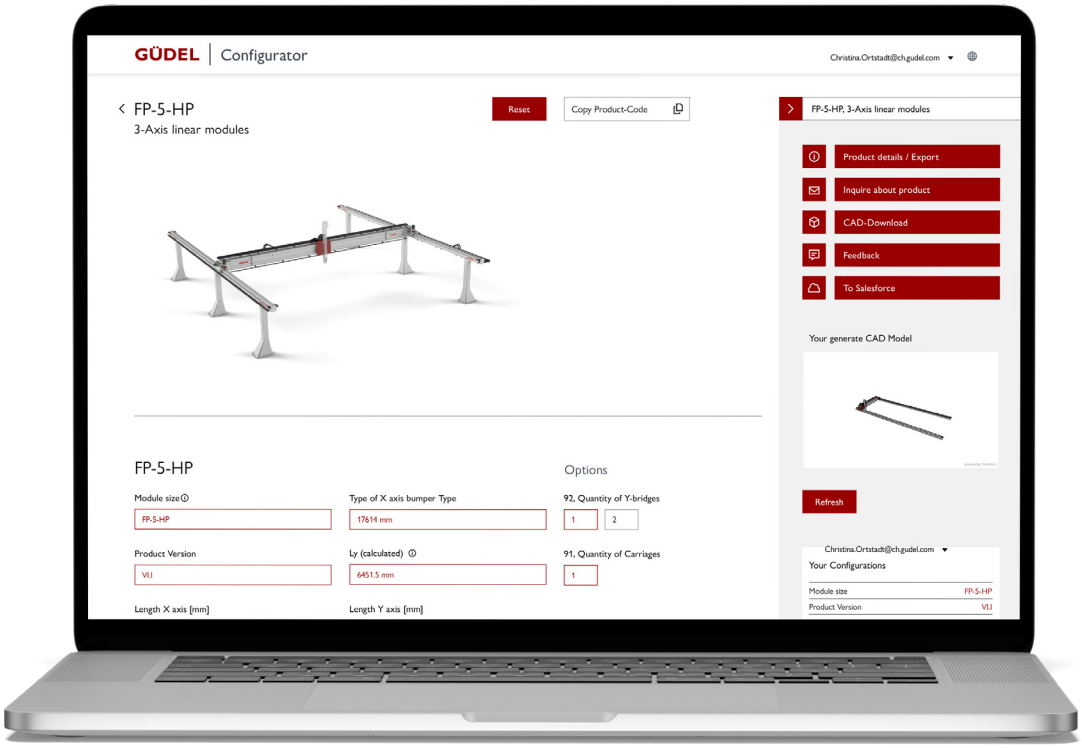

Güdel 服务体系

作为 Güdel 的客户及系统使用者，您的需求对我们至关重要。我们倾听您的需求，并为您的系统提供可靠支持。我们在从零部件到整套系统集成的各个层面，均具备深厚且全面的专业能力。

我们的承诺
我们为客户提供全面、主动且持续创造价值的服务。我们的服务，是将您的多样化需求进行整合，并形成清晰、可落地的整体解决方案。依托模块化体系，我们能够为您提供高度匹配需求的定制化服务。

服务模式
提升生产效率与设备可用性，离不开系统化的服务保障。通过系统化服务体系，我们对您的设备进行支持、保护与持续优化，确保生产稳定运行。在设备出现故障时，我们提供7×24小时电话支持，通过远程诊断快速定位问题，并及时恢复设备运行。

支持

- 覆盖系统全生命周期的运维支持
- 统一的备品备件供应

在设备出现故障时，我们提供全天候电话支持，通过远程诊断快速定位问题，并尽快恢复系统运行。

保障

- 保障设备与系统的持续价值
- 基于系统状态的分析与评估

我们对系统进行维护，及时更换易损件，并规划维护工作。
通过定期检查，提前识别潜在问题，避免生产中断。

提升

- 持续提升系统价值与运行表现
- 提高生产效率与运行效率
- 提供专业操作培训

我们持续优化系统的工艺流程与运行方式，并通过升级与改造，使系统适应新的生产需求。

确保

- 通过服务协议实现运行保障
- 保障客户长期使用价值
- 提供完整的服务支持体系

我们为您配置合适的服务方案，支撑中长期维护与运维规划。
我们的专家团队定期进行设备评估，并提供预防性维护建议。

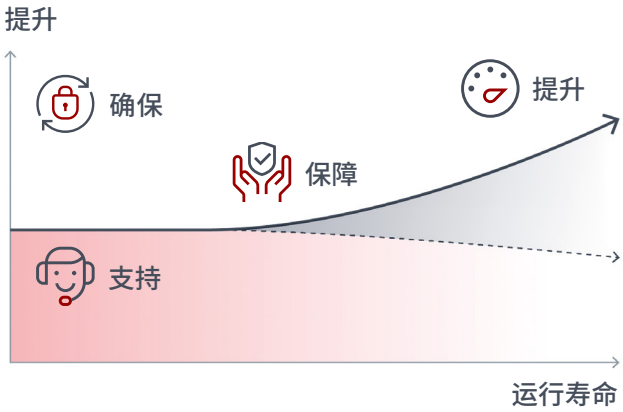

自动化技术 源自瑞士 始于1954年

瑞士研发与制造
70余年来，我们始终坚持高品质与高可靠性的标准。

完整且智能的解决方案
从单一零部件到整套自动化系统，一站式提供。

高精度与高稳定性
核心直线导轨、齿条、齿轮及减速机均为自研制造，确保稳定的精度表现。

长距离重载搬运能力
在长距离重载搬运领域具备成熟的工程经验，可实现最高3吨、100米范围内的稳定运行。

传承与创新并行
产品经长期验证，兼顾耐用性与持续稳定的运行表现。

全球布局，本地服务能力
全球20多个地区、约1000名员工，为客户提供本地化支持。

Güdel 中国
上海固都自动化工程有限公司
中国上海市浦东新区新金桥路1599号
201206 东方万国企业中心C2栋3楼
+86 21 50550012
info@cn.gudel.com

gudel.com
automation on track

ZH | 04.26 | 10494234